見積参考資料

工事名　Ｒ７徳土　蔵本公園　徳・庄町１　満空表示灯設置工事（着手日指定型）

◇経費情報◇

工種区分	河川維持工事
単価地区	徳島東部１
単価使用年月	令和 7年 6月
施工地域・工事場所	補正無し（地方部　施工場所が一般交通等の影響を受けない場合）
前金支出割合	補正を行わない
契約保証	金銭的保証
現場環境改善費	計上しない
担い手確保モデル工事に係る経費補正	月単位の週休２日

注意

「見積参考資料」は入札参加者の迅速で適正な工事費の見積りのための一資料であり、請負契約を拘束するものではない。

設計内訳書（本01）

工事名	Ｒ７徳土　蔵本公園　徳・庄町１　満空表示灯設置工事（着手日指定型）	事業区分 工事区分	電気通信設備 電気設備

工事区分・工種・種別・細別	規格	単位	数量	単価	金額	数量・金額増減	摘要
電気設備		式	1				
配電線設備工		式	1				
土工		式	1				
作業土工（電気）		式	1				内　1号
配管･配線工		式	1				
地中配管	管種(文字入力):FEP30,径:30mm	m	238				単　1号
地中配管	管種(文字入力):FEP50,径:50mm	m	9				単　2号
地中配線	線種:配線各種	m	320				単　3号
埋設標識シート		m	247				単　4号
配管配線附属品	名称(文字入力):ﾍﾞﾙﾏｳｽ30mm,規格(文字入力):ﾍﾞﾙﾏｳｽ30mm	式	1				内　2号
配管配線附属品	名称(文字入力):ﾍﾞﾙﾏｳｽ50mm,規格(文字入力):ﾍﾞﾙﾏｳｽ50mm	式	1				内　3号
満空表示灯設置工		式	1				
満空表示灯設置（両面）	LED□320	基	1				単　5号 【暫定単価】

設計内訳書（本01）

工事名	Ｒ７徳土　蔵本公園　徳・庄町１　満空表示灯設置工事（着手日指定型）	事業区分 工事区分	電気通信設備 電気設備

工事区分・工種・種別・細別	規格	単位	数量	単価	金額	数量・金額増減	摘要
満空表示灯設置（片面）	LED□320	基	1				単　6号 【暫定単価】
基礎設置（両面）		基	1				単　7号 【暫定単価】
基礎設置（片側）		基	1				単　8号 【暫定単価】
ﾊﾝﾄﾞﾎｰﾙ設置工		式	1				
ﾌﾟﾚｷｬｽﾄﾊﾝﾄﾞﾎｰﾙ設置		基	3				単　9号
擁壁工（復旧）		式	1				
土留め壁		式	1				内　4号
舗装工（復旧）		式	1				
表層（車道・路肩部）	平均幅員:1.4m未満,平均仕上り厚50mm以下:40mm,材料:再生密粒度ｱｽｺﾝ(13)	m2	36				単　10号
上層路盤（車道・路肩部）	材料:再生粒度調整砕石 RM-30,全仕上り厚:80mm	m2	36				単　11号
下層路盤（車道・路肩部）	全仕上り厚:100mm,施工区分:1層施工,材料:再生ｸﾗｯｼｬﾗﾝ RC-30	m2	36				単　12号
ｲﾝﾀｰﾛｯｷﾝｸﾞﾌﾞﾛｯｸ工		式	1				
ｲﾝﾀｰﾛｯｷﾝｸﾞﾌﾞﾛｯｸ	ﾌﾞﾛｯｸ厚8cm	式	1				内　5号

設計内訳書（本01）

工事名	Ｒ７徳土　蔵本公園　徳・庄町１　満空表示灯設置工事（着手日指定型）	事業区分 工事区分	電気通信設備 電気設備

工事区分・工種・種別・細別	規格	単位	数量	単価	金額	数量・金額増減	摘要
ｲﾝﾀｰﾛｯｷﾝｸﾞﾌﾞﾛｯｸ	ﾌﾞﾛｯｸ厚6cm	式	1				内　6号
復旧工		式	1				
歩車道境界ﾌﾞﾛｯｸ設置	A種　両面R（再利用）	m	0.9				単　13号
歩車道境界ﾌﾞﾛｯｸ	A種　片面R（再利用）	m	0.4				単　14号
既設花壇ﾌﾞﾛｯｸ	90×120（再利用）	m	0.4				単　15号
歩車道境界ﾌﾞﾛｯｸ	11-1号縁石	m	1				単　16号
撤去工		式	1				
歩車道境界ブロック撤去		m	3				単　17号
構造物とりこわし・運搬・処分		m3	0.4				単　18号
舗装版切断	As舗装	m	164				単　19号
舗装版破砕	As	m2	36				単　20号
土砂等運搬		m3	30				単　21号
残土等処分		m3	30				単　22号

設計内訳書（本01）

工事名	Ｒ７徳土　蔵本公園　徳・庄町１　満空表示灯設置工事（着手日指定型）	事業区分 工事区分	電気通信設備 電気設備

工事区分・工種・種別・細別	規格	単位	数量	単価	金額	数量・金額増減	摘要
殻運搬	As殻	m3	1				単　23号
処分	As殻	m3	1				単　24号
植栽工		式	1				
低木	H=0.5m	本	18				単　25号
中木移植	H=1.5m	本	1				単　26号
仮設工		式	1				
交通管理工		式	1				
交通誘導警備員	B	人日	38				単　27号
直接工事費		式	1				
共通仮設		式	1				
共通仮設費（率計上）		式	1				
純工事費		式	1				
現場管理費		式	1				

設計内訳書（本01）

工事名	Ｒ７徳土　蔵本公園　徳・庄町１　満空表示灯設置工事（着手日指定型）	事業区分 工事区分	電気通信設備 電気設備

工事区分・工種・種別・細別	規格	単位	数量	単価	金額	数量・金額増減	摘要
工事原価		式	1				
一般管理費等		式	1				
工事価格		式	1				
消費税額及び地方消費税額		式	1				
工事費計		式	1				

一式当り内訳書

単価使用年月	2025.06
歩掛適用年月	2025.06
労務調整係数	1.000-00000　0.0　0

内　1号	作業土工（電気）

名称・規格	条件	単位	数量	単価	金額	数量・金額増減	摘要
床掘り	土砂,上記以外(小規模),全ての費用	m3	66				
路床盛土	2.5m未満	m3	4				
埋戻し	最大埋戻幅1m未満	m3	32				
埋戻し	最大埋戻幅1m未満	m3	23				
砂		m3	23				単　28号
基面整正		m2	3				
合計							

一式当り内訳書

単価使用年月	2025.06
歩掛適用年月	2025.06
労務調整係数	1.000-00000　0.0　0

内　2号	配管配線附属品	名称(文字入力):ﾍﾞﾙﾏｳｽ30mm,規格(文字入力) :ﾍﾞﾙﾏｳｽ30mm	

名称・規格	条件	単位	数量	単価	金額	数量・金額増減	摘要
材料費(個)		個	6				単　35号
合計							

一式当り内訳書

単価使用年月	2025.06
歩掛適用年月	2025.06
労務調整係数	1.000-00000　0.0　0

内　3号	配管配線附属品	名称(文字入力):ﾍﾞﾙﾏｳｽ50mm,規格(文字入力) :ﾍﾞﾙﾏｳｽ50mm	

名称・規格	条件	単位	数量	単価	金額	数量・金額増減	摘要
材料費(個)		個	1				単　36号
合計							

一式当り内訳書

単価使用年月	2025.06
歩掛適用年月	2025.06
労務調整係数	1.000-00000　0.0　0

内　4号	土留め壁						
名称・規格	条件	単位	数量	単価	金額	数量・金額増減	摘要
ｺﾝｸﾘｰﾄ	小型構造物,人力打設,18-8-40(高炉),一般養生,無し,全ての費用	m3	0.2				
型枠	一般型枠,小型構造物	m2	0.9				
基礎砕石	12.5cmを超え17.5cm以下,再生ｸﾗｯｼｬﾗﾝ 40～0,全ての費用	m2	0.3				
合計							

一式当り内訳書

単価使用年月	2025.06
歩掛適用年月	2025.06
労務調整係数	1.000-00000　0.0　0

内　5号	ｲﾝﾀｰﾛｯｷﾝｸﾞﾌﾞﾛｯｸ	ﾌﾞﾛｯｸ厚8cm	

名称・規格	条件	単位	数量	単価	金額	数量・金額増減	摘要
インターロッキングブロック撤去 （再設置）	撤去及び再設置,直線配置3色以上色合ﾌﾞﾛｯｸ厚 8cm,再生砂,30mm,100m2未満,無,無	ｍ２	12				単　41号
吸出し防止ｼｰﾄ t10mm　117N/5cm		m2	12				単　42号
下層路盤(歩道部)	150mm,1層施工,再生ｸﾗｯｼｬﾗﾝ RC-30,全ての費用	m2	9				
ﾌｨﾙﾀｰ層	100mm以上120mm未満	m2	9				
合計							

一式当り内訳書

単価使用年月	2025.06
歩掛適用年月	2025.06
労務調整係数	1.000-00000　0.0　0

内　6号	ｲﾝﾀｰﾛｯｷﾝｸﾞﾌﾞﾛｯｸ	ﾌﾞﾛｯｸ厚6cm	

名称・規格	条件	単位	数量	単価	金額	数量・金額増減	摘要
インターロッキングブロック撤去（再設置）	撤去及び再設置,直線配置3色以上色合ﾌﾞﾛｯｸ厚 6cm,砂(ｸｯｼｮﾝ用),30mm,100m2未満,無,無	ｍ２	9				単　43号
吸出し防止ｼｰﾄ		m2	9				単　44号
下層路盤(歩道部)	100mm,1層施工,再生ｸﾗｯｼｬﾗﾝ RC-30,全ての費用	m2	6				
合計							

1次単価表

単価使用年月	2025.06
歩掛適用年月	2025.06
労務調整係数	1.000-00000　0.0　0

単　1号	地中配管	管種(文字入力):FEP30,径:30mm	単位	m	単位数量	1	単価	

名称・規格	条件	単位	数量	単価	金額	摘要
波付硬質合成樹脂管(FEP)敷設	道路沿い(地中),新設,FEP 30mm,1条,0%	m	1			単　29号
合計						
単価						円／m

1次単価表

単価使用年月	2025.06
歩掛適用年月	2025.06
労務調整係数	1.000-00000　0.0　0

単　2号	地中配管	管種(文字入力):FEP50,径:50mm	単位	m	単位数量	1	単価	

名称・規格	条件	単位	数量	単価	金額	摘要
波付硬質合成樹脂管(FEP)敷設	道路沿い(地中),新設,FEP 50mm,1条,0%	m	1			単　30号
合計						
単価						円／m

１次単価表

単価使用年月	2025.06
歩掛適用年月	2025.06
労務調整係数	1.000-00000　0.0　0

単　3号	地中配線	線種:配線各種	単位	m	単位数量	1	単価	

名称・規格	条件	単位	数量	単価	金額	摘要
ｹｰﾌﾞﾙ及び電線配線	管内配線,10mm以下,新設	m	1			単　31号
配線各種		m	1			単　32号
合計						
単価						円／m

１次単価表

単価使用年月	2025.06
歩掛適用年月	2025.06
労務調整係数	1.000-00000　0.0　0

単　4号	埋設標識シート		単位	m	単位数量	50	単価	

名称・規格	条件	単位	数量	単価	金額	摘要
埋設標識シート敷設	埋設標識ｼｰﾄ敷設	m	50			単　33号
埋設標識ｼｰﾄ	150mm×50m 2倍	巻	1			単　34号
合計						
単価						円／m

１次単価表

単価使用年月	2025.06
歩掛適用年月	2025.06
労務調整係数	1.000-00000　0.0　0

単　5号	満空表示灯設置（両面）	LED□320	単位	基	単位数量	1	単価	

名称・規格	条件	単位	数量	単価	金額	摘要
電工		人	8			
満空表示灯		面	1			単　37号 【暫定単価】
合計						
単価						円／基

１次単価表

単価使用年月	2025.06
歩掛適用年月	2025.06
労務調整係数	1.000-00000　0.0　0

単　6号	満空表示灯設置（片面）	LED□320	単位	基	単位数量	1	単価	

名称・規格	条件	単位	数量	単価	金額	摘要
電工		人	8			
満空表示灯		基	1			単　38号 【暫定単価】
合計						
単価						円／基

1次単価表

単価使用年月	2025.06
歩掛適用年月	2025.06
労務調整係数	1.000-00000　0.0　0

単　7号	基礎設置（両面）		単位	基	単位数量	1	単価	

名称・規格	条件	単位	数量	単価	金額	摘要
ｺﾝｸﾘｰﾄ	小型構造物,人力打設,18-8-40(高炉),一般養生,無し,全ての費用	m3	0.4			
ｺﾝｸﾘｰﾄ	小型構造物,人力打設,18-8-40(高炉),一般養生,無し,全ての費用	m3	0.2			
型枠	一般型枠,小型構造物	m2	3.2			
基礎砕石	7.5cmを超え12.5cm以下,再生ｸﾗｯｼｬﾗﾝ 40～0,全ての費用	m2	0.6			
鉄筋工[市場単価]	SD295 D10,一般構造物,10t未満,無,無,無,無,補正無(鉄筋割合10%未満含む),補正無(一般構造物)	t	0.015			単　39号
ｱﾝｶｰﾎﾞﾙﾄ　M12*100mm		組	1			単　40号 【暫定単価】
合計						
単価						円／基

1次単価表

単価使用年月	2025.06
歩掛適用年月	2025.06
労務調整係数	1.000-00000　0.0　0

単　8号	基礎設置（片側）		単位	基	単位数量	1	単価	

名称・規格	条件	単位	数量	単価	金額	摘要
ｺﾝｸﾘｰﾄ	小型構造物,人力打設,18-8-40(高炉),一般養生,無し,全ての費用	m3	0.4			
ｺﾝｸﾘｰﾄ	小型構造物,人力打設,18-8-40(高炉),一般養生,無し,全ての費用	m3	0.2			
型枠	一般型枠,小型構造物	m2	3			
基礎砕石	7.5cmを超え12.5cm以下,再生ｸﾗｯｼｬﾗﾝ 40～0,全ての費用	m2	0.6			
鉄筋工[市場単価]	SD295 D10,一般構造物,10t未満,無,無,無,無,補正無(鉄筋割合10%未満含む),補正無(一般構造物)	t	0.015			単　39号
ｱﾝｶｰﾎﾞﾙﾄ　M12*100mm		組	1			単　40号 【暫定単価】
合計						
単価						円／基

1次単価表

単価使用年月	2025.06
歩掛適用年月	2025.06
労務調整係数	1.000-00000　0.0　0

単　9号	ﾌﾟﾚｷｬｽﾄﾊﾝﾄﾞﾎｰﾙ設置		単位	基	単位数量	1	単価	
名称・規格		条件	単位	数量	単価	金額	摘要	
ﾌﾟﾚｷｬｽﾄﾏﾝﾎｰﾙ		据付,2000kg/基以下,無しまたは円形断面以外,全ての費用	基	1				
基礎砕石		7.5cmを超え12.5cm以下,再生ｸﾗｯｼｬﾗﾝ 40～0,全ての費用	m2	0.9				
合計								
単価							円／基	

1次単価表

単価使用年月	2025.06
歩掛適用年月	2025.06
労務調整係数	1.000-00000　0.0　0

単　10号	表層（車道・路肩部）	平均幅員:1.4m未満,平均仕上り厚50mm以下:40mm,材料:再生密粒度ｱｽｺﾝ(13)	単位	m2	単位数量	1	単価	
名称・規格		条件	単位	数量	単価	金額	摘要	
表層(車道･路肩部)		1.4m未満(仕上厚50mm以下),40mm,再生密粒度ｱｽｺﾝ(13),ﾌﾟﾗｲﾑｺｰﾄ PK-3,全ての費用	m2	1				
合計								
単価							円／m2	

1次単価表

単価使用年月	2025.06
歩掛適用年月	2025.06
労務調整係数	1.000-00000　0.0　0

単　11号	上層路盤（車道・路肩部）	材料:再生粒度調整砕石 RM-30,全仕上り厚:80mm	単位	m2	単位数量	1	単価	

名称・規格	条件	単位	数量	単価	金額	摘要
上層路盤(車道･路肩部)	再生粒度調整砕石 RM-30,80mm,1層施工,全ての費用	m2	1			
合計						
単価						円／m2

1次単価表

単価使用年月	2025.06
歩掛適用年月	2025.06
労務調整係数	1.000-00000　0.0　0

単　12号	下層路盤（車道・路肩部）	全仕上り厚:100mm,施工区分:1層施工,材料:再生ｸﾗｯｼｬﾗﾝ RC-30	単位	m2	単位数量	1	単価	

名称・規格	条件	単位	数量	単価	金額	摘要
下層路盤(車道･路肩部)	100mm,1層施工,再生ｸﾗｯｼｬﾗﾝ RC-30,全ての費用	m2	1			
合計						
単価						円／m2

1次単価表

単価使用年月	2025.06
歩掛適用年月	2025.06
労務調整係数	1.000-00000　0.0　0

単　13号	歩車道境界ﾌﾞﾛｯｸ設置	A種　両面R（再利用）	単位	m	単位数量	1	単価	

名称・規格	条件	単位	数量	単価	金額	摘要
歩車道境界ﾌﾞﾛｯｸ	再利用設置,A種(150/170×200×600),再生ｸﾗｯｼｬﾗﾝ RC-40,18-8-25(高炉),有り	m	1			
合計						
単価						円／m

1次単価表

単価使用年月	2025.06
歩掛適用年月	2025.06
労務調整係数	1.000-00000　0.0　0

単　14号	歩車道境界ﾌﾞﾛｯｸ	A種　片面R（再利用）	単位	m	単位数量	1	単価	

名称・規格	条件	単位	数量	単価	金額	摘要
歩車道境界ﾌﾞﾛｯｸ	再利用設置,A種(150/170×200×600),再生ｸﾗｯｼｬﾗﾝ RC-40,18-8-40(高炉),有り	m	1			
合計						
単価						円／m

1次単価表

単価使用年月	2025.06
歩掛適用年月	2025.06
労務調整係数	1.000-00000　0.0　0

単　15号	既設花壇ﾌﾞﾛｯｸ	90×120（再利用）	単位	m	単位数量	10	単価	

名称・規格	条件	単位	数量	単価	金額	摘要
地先境界ﾌﾞﾛｯｸ	再利用設置,A種(120×120×600),再生ｸﾗｯｼｬﾗﾝ RC-40,18-8-25(高炉),有り	m	20			
差し筋		t	0.003			単　45号
型枠	一般型枠,小型構造物	m2	4			
合計						
単価						円／m

1次単価表

単価使用年月	2025.06
歩掛適用年月	2025.06
労務調整係数	1.000-00000　0.0　0

単　16号	歩車道境界ﾌﾞﾛｯｸ	11-1号縁石	単位	m	単位数量	10	単価	

名称・規格	条件	単位	数量	単価	金額	摘要
歩車道境界ﾌﾞﾛｯｸ	再利用設置,各種(600mm以下､50kg未満),再生ｸﾗｯｼｬﾗﾝ RC-40,18-8-25(高炉),有り	m	10			
ｺﾝｸﾘｰﾄ	小型構造物,人力打設,18-8-25(高炉),一般養生,有り,全ての費用	m3	0.3			
合計						
単価						円／m

1次単価表

単価使用年月	2025.06
歩掛適用年月	2025.06
労務調整係数	1.000-00000　0.0　0

単　17号	歩車道境界ブロック撤去		単位	m	単位数量	1	単価	

名称・規格	条件	単位	数量	単価	金額	摘要
歩車道境界ﾌﾞﾛｯｸ撤去	再利用	m	1			
合計						
単価						円／m

1次単価表

単価使用年月	2025.06
歩掛適用年月	2025.06
労務調整係数	1.000-00000　0.0　0

単　18号	構造物とりこわし・運搬・処分		単位	m3	単位数量	1	単価	

名称・規格	条件	単位	数量	単価	金額	摘要
構造物とりこわし･運搬･処分 (複合)	無筋構造物,無し,無し,必要,有り,5.7以下	m3	1			単　46号
合計						
単価						円／m3

1次単価表

単価使用年月	2025.06
歩掛適用年月	2025.06
労務調整係数	1.000-00000　0.0　0

単　19号	舗装版切断	As舗装	単位	m	単位数量	1	単価	

名称・規格	条件	単位	数量	単価	金額	摘要
舗装版切断	ｱｽﾌｧﾙﾄ舗装版,15cm以下,全ての費用	m	1			
合計						
単価						円／m

1次単価表

単価使用年月	2025.06
歩掛適用年月	2025.06
労務調整係数	1.000-00000　0.0　0

単　20号	舗装版破砕	As	単位	m2	単位数量	1	単価	

名称・規格	条件	単位	数量	単価	金額	摘要
舗装版破砕積込(小規模土工)	全ての費用	m2	1			
合計						
単価						円／m2

1次単価表

単価使用年月	2025.06
歩掛適用年月	2025.06
労務調整係数	1.000-00000　0.0　0

単　21号	土砂等運搬		単位	m3	単位数量	1	単価	

名称・規格	条件	単位	数量	単価	金額	摘要
土砂等運搬	標準,ﾊﾞｯｸﾎｳ山積0.8m3(平積0.6m3),土砂(岩塊･玉石混り土含む),有り,19.5km以下	m3	1			
合計						
単価						円／m3

1次単価表

単価使用年月	2025.06
歩掛適用年月	2025.06
労務調整係数	1.000-00000　0.0　0

単　22号	残土等処分		単位	m3	単位数量	1	単価	

名称・規格	条件	単位	数量	単価	金額	摘要
処分費(m3)		m3	1			単　47号
合計						
単価						円／m3

1次単価表

単価使用年月	2025.06
歩掛適用年月	2025.06
労務調整係数	1.000-00000　0.0　0

単　23号	殻運搬	As殻	単位	m3	単位数量	1	単価	

名称・規格	条件	単位	数量	単価	金額	摘要
殻運搬	舗装版破砕,機械(対策不要厚15cm超)又は必要,有り,4.0km以下,全ての費用	m3	1			
合計						
単価						円／m3

1次単価表

単価使用年月	2025.06
歩掛適用年月	2025.06
労務調整係数	1.000-00000　0.0　0

単　24号	処分	As殻	単位	m3	単位数量	1	単価	

名称・規格	条件	単位	数量	単価	金額	摘要
処分費(m3)		m3	1			単　48号
合計						
単価						円／m3

1次単価表

単価使用年月	2025.06
歩掛適用年月	2025.06
労務調整係数	1.000-00000　0.0　0

単　25号	低木	H=0.5m	単位	本	単位数量	1	単価	

名称・規格	条件	単位	数量	単価	金額	摘要
公園植栽 掘取(移植)工	中低木,樹高50cm未満,無	本	1			単　49号
公園植栽 (植樹)	低木(株物) 樹高60cm未満,100本未満,無,無	本	1			単　50号
合計						
単価						円／本

1次単価表

単価使用年月	2025.06
歩掛適用年月	2025.06
労務調整係数	1.000-00000　0.0　0

単　26号	中木移植	H=1.5m	単位	本	単位数量	1	単価	

名称・規格	条件	単位	数量	単価	金額	摘要
公園植栽 掘取(移植)工	中低木,樹高100cm以上200cm未満,無	本	1			単　51号
公園植栽 (植樹)	中木 樹高100cm以上200cm未満,10本未満,無,無	本	1			単　52号
合計						
単価						円／本

1次単価表

単価使用年月	2025.06
歩掛適用年月	2025.06
労務調整係数	1.000-00000　0.0　0

単　27号	交通誘導警備員	B	単位	人日	単位数量	1	単価	

名称・規格	条件	単位	数量	単価	金額	摘要
交通誘導警備員B		人日	1			単　53号
合計						
単価						円／人日

２次単価表

単価使用年月	2025.06
歩掛適用年月	2025.06
労務調整係数	1.000-00000　0.0　0

単　28号	砂		単位	m3	単位数量	1	単価	

名称・規格	条件	単位	数量	単価	金額	摘要
材料費(m3)		m3	1			単　54号
合計						
単価						円／m3

２次単価表

単価使用年月	2025.06
歩掛適用年月	2025.06
労務調整係数	1.000-00000　0.0　0

単　29号	波付硬質合成樹脂管(FEP)敷設	道路沿い(地中),新設,FEP 30mm,1条,0%	単位	m	単位数量	100	単価	

名称・規格	条件	単位	数量	単価	金額	摘要
電工		人	0.5			
波付硬質ﾎﾟﾘｴﾁﾚﾝ電線管 FEP 30mm		m	100			
諸雑費(まるめ)		式	1			
合計						
単価						円／m

２次単価表

単価使用年月	2025.06
歩掛適用年月	2025.06
労務調整係数	1.000-00000　0.0　0

単　30号	波付硬質合成樹脂管(FEP)敷設	道路沿い(地中),新設,FEP 50mm,1条,0%	単位	m	単位数量	100	単価	

名称・規格	条件	単位	数量	単価	金額	摘要
電工		人	0.5			
波付硬質ﾎﾟﾘｴﾁﾚﾝ電線管 FEP 50mm		m	100			
諸雑費(まるめ)		式	1			
合計						
単価						円／m

２次単価表

単価使用年月	2025.06
歩掛適用年月	2025.06
労務調整係数	1.000-00000　0.0　0

単　31号	ｹｰﾌﾞﾙ及び電線配線	管内配線,10mm以下,新設	単位	m	単位数量	100	単価	

名称・規格	条件	単位	数量	単価	金額	摘要
電工		人	2.3			
諸雑費(まるめ)		式	1			
合計						
単価						円／m

２次単価表

単価使用年月	2025.06
歩掛適用年月	2025.06
労務調整係数	1.000-00000　0.0　0

単　32号	配線各種		単位	m	単位数量	1	単価	

名称・規格	条件	単位	数量	単価	金額	摘要
材料費 CVV-S　2.0sq-8c		m	1			
合計						
単価						円／m

２次単価表

単価使用年月	2025.06
歩掛適用年月	2025.06
労務調整係数	1.000-00000　0.0　0

単　33号	埋設標識シート敷設	埋設標識ｼｰﾄ敷設	単位	m	単位数量	100	単価	

名称・規格	条件	単位	数量	単価	金額	摘要
電工		人	0.4			
諸雑費(まるめ)		式	1			
合計						
単価						円／m

２次単価表

単価使用年月	2025.06
歩掛適用年月	2025.06
労務調整係数	1.000-00000　0.0　0

単　34号	埋設標識ｼｰﾄ	150mm×50m 2倍	単位	巻	単位数量	1	単価	

名称・規格	条件	単位	数量	単価	金額	摘要
埋設標識ｼｰﾄ 150mm×50m 2倍		巻	1			
合計						
単価						円／巻

２次単価表

単価使用年月	2025.06
歩掛適用年月	2025.06
労務調整係数	1.000-00000　0.0　0

単　35号	材料費(個)		単位	個	単位数量	1	単価	
名称・規格		条件	単位	数量	単価	金額	摘要	
材料費			個	1				
合計								
単価							円／個	

２次単価表

単価使用年月	2025.06
歩掛適用年月	2025.06
労務調整係数	1.000-00000　0.0　0

単　36号	材料費(個)		単位	個	単位数量	1	単価	
名称・規格		条件	単位	数量	単価	金額	摘要	
材料費			個	1				
合計								
単価							円／個	

２次単価表

単価使用年月	2025.06
歩掛適用年月	2025.06
労務調整係数	1.000-00000　0.0　0

単　37号	満空表示灯		単位	面	単位数量	1	単価	
名称・規格		条件	単位	数量	単価	金額	摘要	
材料費(基)			基	1			単　55号 【暫定単価】	
合計								
単価							円／面	

２次単価表

単価使用年月	2025.06
歩掛適用年月	2025.06
労務調整係数	1.000-00000　0.0　0

単　38号	満空表示灯		単位	基	単位数量	1	単価	
名称・規格		条件	単位	数量	単価	金額	摘要	
材料費(基)			基	1			単　55号 【暫定単価】	
合計								
単価							円／基	

２次単価表

単価使用年月	2025.06
歩掛適用年月	2025.06
労務調整係数	1.000-00000　0.0　0

単　39号	鉄筋工[市場単価]	SD295 D10,一般構造物,10t未満,無,無,無,無,補正無(鉄筋割合10%未満含む),補正無(一般構造物)	単位	t	単位数量	1	単価	

名称・規格	条件	単位	数量	単価	金額	摘要
鉄筋ｺﾝｸﾘｰﾄ用棒鋼 SD295 D10		t	1.03			
鉄筋工 加工･組立共 一般構造物		t	1			
諸雑費(まるめ)		式	1			
合計						
単価						円／t

２次単価表

単価使用年月	2025.06
歩掛適用年月	2025.06
労務調整係数	1.000-00000　0.0　0

単　40号	ｱﾝｶｰﾎﾞﾙﾄ　M12*100mm		単位	組	単位数量	1	単価	

名称・規格	条件	単位	数量	単価	金額	摘要
材料費(組)		組	1			単　56号 【暫定単価】
合計						
単価						円／組

２次単価表

単価使用年月	2025.06
歩掛適用年月	2025.06
労務調整係数	1.000-00000　0.0　0

単　41号	インターロッキングブロック撤去（再設置）	撤去及び再設置,直線配置3色以上色合ﾌﾞﾛｯｸ厚 8cm,再生砂,30mm,100m2未満,無,無	単位	ｍ２	単位数量	100	単価	

名称・規格	条件	単位	数量	単価	金額	摘要
ｲﾝﾀｰﾛｯｷﾝｸﾞﾌﾞﾛｯｸ撤去工 再使用		m2	100			
ｲﾝﾀｰﾛｯｷﾝｸﾞﾌﾞﾛｯｸ設置工 一般部 T=8cm 標準品 直線色合せ		m2	100			
ｲﾝﾀｰﾛｯｷﾝｸﾞﾌﾞﾛｯｸ ﾌﾞﾛｯｸ厚8cm 標準品		m2	100			
ｲﾝﾀｰﾛｯｷﾝｸﾞﾌﾞﾛｯｸ ﾌﾞﾛｯｸ厚8cm 標準品		m2	2			
砂 再生		m3	3.87			
諸雑費(まるめ)		式	1			
合計						
単価						円／ｍ２

２次単価表

単価使用年月	2025.06
歩掛適用年月	2025.06
労務調整係数	1.000-00000　0.0　0

単　42号	吸出し防止ｼｰﾄ t10mm　117N/5cm		単位	m2	単位数量	1	単価	

名称・規格	条件	単位	数量	単価	金額	摘要
材料費(m2)		m2	1			単　57号
合計						
単価						円／m2

２次単価表

単価使用年月	2025.06
歩掛適用年月	2025.06
労務調整係数	1.000-00000　0.0　0

単　43号	インターロッキングブロック撤去（再設置）	撤去及び再設置,直線配置3色以上色合ﾌﾞﾛｯｸ厚 6cm,砂(ｸｯｼｮﾝ用),30mm,100m2未満,無,無	単位	ｍ２	単位数量	100	単価	

名称・規格	条件	単位	数量	単価	金額	摘要
ｲﾝﾀｰﾛｯｷﾝｸﾞﾌﾞﾛｯｸ撤去工 再使用		m2	100			
ｲﾝﾀｰﾛｯｷﾝｸﾞﾌﾞﾛｯｸ設置工 一般部 T=6cm 標準品 直線色合せ		m2	100			
ｲﾝﾀｰﾛｯｷﾝｸﾞﾌﾞﾛｯｸ ﾌﾞﾛｯｸ厚6cm 標準品		m2	100			
ｲﾝﾀｰﾛｯｷﾝｸﾞﾌﾞﾛｯｸ ﾌﾞﾛｯｸ厚6cm 標準品		m2	2			
砂 ｸｯｼｮﾝ用		m3	3.87			
諸雑費(まるめ)		式	1			
合計						
単価						円／ｍ２

２次単価表

単価使用年月	2025.06
歩掛適用年月	2025.06
労務調整係数	1.000-00000　0.0　0

単　44号	吸出し防止ｼｰﾄ		単位	m2	単位数量	1	単価	
名称・規格		条件	単位	数量	単価	金額	摘要	
材料費(m2)			m2	1			単　57号	
合計								
単価							円／m2	

２次単価表

単価使用年月	2025.06
歩掛適用年月	2025.06
労務調整係数	1.000-00000　0.0　0

単　45号	差し筋		単位	t	単位数量	1	単価	
名称・規格		条件	単位	数量	単価	金額	摘要	
鉄筋工[市場単価]		SD345 D13,一般構造物,10t未満,無,無,無,無,補正無(鉄筋割合10%未満含む),差筋及び杭頭処理	t	1			単　58号	
合計								
単価							円／t	

２次単価表

単価使用年月	2025.06
歩掛適用年月	2025.06
労務調整係数	1.000-00000　0.0　0

単　46号	構造物とりこわし･運搬･処分(複合)	無筋構造物,無し,無し,必要,有り,5.7以下	単位	m3	単位数量	1	単価	

名称・規格	条件	単位	数量	単価	金額	摘要
構造物とりこわし	無筋構造物,機械施工,無し,無し,必要	m3	1			単　59号
処分費(m3)		m3	1			単　60号
殻運搬	ｺﾝｸﾘｰﾄ(無筋)構造物とりこわし,機械積込,有り,5.7km以下,全ての費用	m3	1			
合計						
単価						円／m3

２次単価表

単価使用年月	2025.06
歩掛適用年月	2025.06
労務調整係数	1.000-00000　0.0　0

単　47号	処分費(m3)		単位	m3	単位数量	100	単価	
名称・規格		条件	単位	数量	単価	金額	摘要	
処分費 残土			m3	100				
合計								
単価							円／m3	

２次単価表

単価使用年月	2025.06
歩掛適用年月	2025.06
労務調整係数	1.000-00000　0.0　0

単　48号	処分費(m3)		単位	m3	単位数量	100	単価	
名称・規格		条件	単位	数量	単価	金額	摘要	
処分費 As殻			m3	100				
合計								
単価							円／m3	

２次単価表

単価使用年月	2025.06
歩掛適用年月	2025.06
労務調整係数	1.000-00000　0.0　0

単　49号	公園植栽 掘取(移植)工	中低木,樹高50cm未満,無	単位	本	単位数量	100	単価	

名称・規格	条件	単位	数量	単価	金額	摘要
土木一般世話役		人	0.2			
造園工		人	1.6			
普通作業員		人	1.6			
諸雑費(まるめ)		式	1			
合計						
単価						円／本

２次単価表

単価使用年月	2025.06
歩掛適用年月	2025.06
労務調整係数	1.000-00000　0.0　0

単　50号	公園植栽（植樹）	低木(株物) 樹高60cm未満,100本未満,無,無	単位	本	単位数量	100	単価	

名称・規格	条件	単位	数量	単価	金額	摘要
樹木 低木		本	100			
公園植栽工 植樹工 低木 樹高60cm未満		本	100			
諸雑費(まるめ)		式	1			
合計						
単価						円／本

２次単価表

単価使用年月	2025.06
歩掛適用年月	2025.06
労務調整係数	1.000-00000　0.0　0

単　51号	公園植栽 掘取(移植)工	中低木,樹高100cm以上200cm未満,無	単位	本	単位数量	100	単価	

名称・規格	条件	単位	数量	単価	金額	摘要
土木一般世話役		人	0.6			
造園工		人	4.5			
普通作業員		人	4.5			
諸雑費(まるめ)		式	1			
合計						
単価						円／本

２次単価表

単価使用年月	2025.06
歩掛適用年月	2025.06
労務調整係数	1.000-00000　0.0　0

単　52号	公園植栽（植樹）	中木 樹高100cm以上200cm未満,10本未満,無,無	単位	本	単位数量	100	単価	

名称・規格	条件	単位	数量	単価	金額	摘要
樹木 低木		本	100			
公園植栽工 植樹工 中木 樹高100以上200cm未満		本	100			
諸雑費(まるめ)		式	1			
合計						
単価						円／本

２次単価表

単価使用年月	2025.06
歩掛適用年月	2025.06
労務調整係数	1.000-00000　0.0　0

単　53号	交通誘導警備員B		単位	人日	単位数量	1	単価	

名称・規格	条件	単位	数量	単価	金額	摘要
交通誘導警備員B		人	1			
諸雑費(まるめ)		式	1			
合計						
単価						円／人日

３次単価表

単価使用年月	2025.06
歩掛適用年月	2025.06
労務調整係数	1.000-00000　0.0　0

単　54号	材料費(m3)		単位	m3	単位数量	1	単価	
名称・規格		条件	単位	数量	単価	金額	摘要	
材料費 砂			m3	1				
合計								
単価							円／m3	

３次単価表

単価使用年月	2025.06
歩掛適用年月	2025.06
労務調整係数	1.000-00000　0.0　0

単　55号	材料費(基)		単位	基	単位数量	1	単価	
名称・規格		条件	単位	数量	単価	金額	摘要	
材料費			基	1			【暫定単価】	
合計								
単価							円／基	

３次単価表

単価使用年月	2025.06
歩掛適用年月	2025.06
労務調整係数	1.000-00000　0.0　0

単　56号	材料費(組)		単位	組	単位数量	1	単価	
名称・規格		条件	単位	数量	単価	金額	摘要	
材料費 ｱﾝｶｰﾎﾞﾙﾄ　M12*100mm			組	1			【暫定単価】	
合計								
単価							円／組	

３次単価表

単価使用年月	2025.06
歩掛適用年月	2025.06
労務調整係数	1.000-00000　0.0　0

単　57号	材料費(m2)		単位	m2	単位数量	1	単価	
名称・規格		条件	単位	数量	単価	金額	摘要	
材料費 吸出し防止ｼｰﾄ　t=10mm　117N/5cm			m2	1				
合計								
単価							円／m2	

3次単価表

単価使用年月	2025.06
歩掛適用年月	2025.06
労務調整係数	1.000-00000　0.0　0

単　58号	鉄筋工[市場単価]	SD345 D13,一般構造物,10t未満,無,無,無,無,補正無(鉄筋割合10%未満含む),差筋及び杭頭処理	単位	t	単位数量	1	単価	

名称・規格	条件	単位	数量	単価	金額	摘要
鉄筋ｺﾝｸﾘｰﾄ用棒鋼 SD345 D13		t	1.03			
鉄筋工 加工･組立共 一般構造物		t	1			
諸雑費(まるめ)		式	1			
合計						
単価						円／t

3次単価表

単価使用年月	2025.06
歩掛適用年月	2025.06
労務調整係数	1.000-00000　0.0　0

単　59号	構造物とりこわし	無筋構造物,機械施工,無し,無し,必要	単位	m3	単位数量	1	単価	

名称・規格	条件	単位	数量	単価	金額	摘要
無筋構造物 昼間 機械施工 制約無		m3	1			
諸雑費(まるめ)		式	1			
合計						
単価						円／m3

3次単価表

単価使用年月	2025.06
歩掛適用年月	2025.06
労務調整係数	1.000-00000　0.0　0

単　60号	処分費(m3)		単位	m3	単位数量	100	単価	

名称・規格	条件	単位	数量	単価	金額	摘要
処分費 Co殻（無筋）		m3	100			
合計						
単価						円／m3

機労材集計リスト（機械）

工事名	Ｒ７徳土　蔵本公園　徳・庄町１　満空表示灯設置工事（着手日指定型）					
単価コード	名　称	規　格	単位	数量	金額	摘要
L001010007	ﾊﾞｯｸﾎｳ(ｸﾛｰﾗ)[標準]	山積0.8m3(平積0.6m3)	日	0.042	410	
L001010011	ﾊﾞｯｸﾎｳ(ｸﾛｰﾗ)[後方超小旋回型]	山積0.28m3(平積0.2m3)	日	0.039	238	
L001011001	小型ﾊﾞｯｸﾎｳ(ｸﾛｰﾗ)[超小旋回型]	山積0.22m3(平積0.16m3)	日	0.035	223	
L001011002	小型ﾊﾞｯｸﾎｳ(ｸﾛｰﾗ)[標準]	山積0.11m3(平積0.08m3)	日	0.1	386	
L001060003	ﾀｲﾔﾛｰﾗ[普通型]	運転質量8～20t	日	0.092	478	
L001070002	振動ﾛｰﾗ(舗装用)[ﾊﾝﾄﾞｶﾞｲﾄﾞ式]	運転質量0.8～1.1t	日	0.133	265	
L001070011	振動ﾛｰﾗ(舗装用)[搭乗･ｺﾝﾊﾞｲﾝﾄﾞ式]	運転質量3～4t	日	0.12	520	
L001180001	ﾀﾝﾊﾟ及びﾗﾝﾏ	質量 60～80kg	日	2.25	1,453	
M000201034	小型ﾊﾞｯｸﾎｳ(ｸﾛｰﾗ)[標準]	排出ｶﾞｽ対策型(第2次基準) 山積0.13m3	供用日	2.082	12,657	
M000202062	ﾊﾞｯｸﾎｳ(ｸﾛｰﾗ)[標準･ｸﾚｰﾝ機能付き]	排ｶﾞｽ型(第1次) 山積0.45m3 2.9t吊	供用日	1.163	11,859	
M000202096	ﾊﾞｯｸﾎｳ(ｸﾛｰﾗ)[後方超小旋回型]	排ｶﾞｽ型(第2次) 山積0.28m3	供用日	3.283	27,772	
M000202123	ﾊﾞｯｸﾎｳ(ｸﾛｰﾗ)[後方超小旋回･超低騒音]	排出ｶﾞｽ対策型(2014年規制)山積0.45m3	供用日	0.86	15,647	
M000301005	ﾀﾞﾝﾌﾟﾄﾗｯｸ[ｵﾝﾛｰﾄﾞ･ﾃﾞｨｰｾﾞﾙ]	10t積級	供用日	1.809	37,710	
M000701015	ﾓｰﾀｸﾞﾚｰﾀﾞ[土工用･排ｶﾞｽ対策型(第2次)]	ﾌﾞﾚｰﾄﾞ幅3.1m	供用日	0.09	1,594	
M000801009	ﾛｰﾄﾞﾛｰﾗ[ﾏｶﾀﾞﾑ･排ｶﾞｽ対策型(第2次)]	運転質量10t 締固め幅2.1m	供用日	0.094	1,291	
M000804001	振動ﾛｰﾗ(舗装用)[ﾊﾝﾄﾞｶﾞｲﾄﾞ式]	運転質量0.5～0.6t	供用日	0.177	253	
M000807001	振動ｺﾝﾊﾟｸﾀ[前進型]	機械質量40～60kg	供用日	0.386	137	

機労材集計リスト（機械）

工事名	Ｒ７徳土　蔵本公園　徳・庄町１　満空表示灯設置工事（着手日指定型）					
単価コード	名　称	規　格	単位	数量	金額	摘要
M001161013	ｺﾝｸﾘｰﾄｶｯﾀ[ﾊﾞｷｭｰﾑ式(超低騒音型)]	湿式 切削深20cm級 ﾌﾞﾚｰﾄﾞ径φ56cm	供用日	0.905	11,762	
	合計額				124,655	

見積単価一覧表

工事名	Ｒ７徳土　蔵本公園　徳・庄町１　満空表示灯設置工事（着手日指定型）			
名称	規格	単位	単価	備考
満空表示灯	両面	基	790,000	【暫定単価】
満空表示灯	片面	基	790,000	【暫定単価】
アンカーボルト	4-M12-100	組	244	【暫定単価】
処分費	Co殻（無筋）	m3	1,600	運搬距離　L=3.5km
処分費	As殻	m3	1,600	運搬距離　L=3.5km
処分費	残土	m3	4,500	運搬距離　L=16.0km

数 量 計 算 書

（設備工事）

数　量　総　括　表

費　目	工　種	種　　別	規　　格	細　別	単位	数　量	備　考
	配線工	ケーブル(管内配線)	CVV-S2.0sq-8C		m	319.6	
	表示板	入口表示灯(両面)	LED□320		基	1	
		入口表示灯(片面)	LED□320		基	1	

集計表（計画）

種　　別	規　　格	単位	計	数量内訳					
				NO.1	NO.2	NO.3	NO.4	NO.5	NO.6
＜配線工＞									
ケーブル(管内配線)	CVV-S2.0sq-8C	m	319.6	319.6					
＜表示板＞									
入口表示灯(両面)	LED□320	基	1	1					
入口表示灯(片面)	LED□320	基	1	1					

		区　間		1	2	3	4	5	6	7	8	9	10	11	12	13	14	15	16	17	18	19	20
				入口表示灯(既設) ～ HH(新設1)	HH(新設1) ～ 入口表示灯(両面)	HH(新設1) ～ HH(新設2)	HH(新設2) ～ HH12	HH12 ～ HH13	HH13 ～ HH17	HH17 ～ HH18	HH18 ～ HH(新設3)	HH(新設3) ～ 入口表示灯(片面)											
		距離(m)		41.9	9.2	47.8	70.0	24.7	12.1	20.7	16.5	59.5											
	種　別　　規　格	計	単位																				
1	＜配線工＞																						
2	ケーブル(管内配線) CVV-S2.0sq-8C	319.6	m	2.0 41.9	×2　2.0 18.4	47.8	70.0	24.7	12.1	20.7	16.5	2.0 59.5											
3																							
4	＜表示板＞																						
5	入口表示灯(両面) LED□320	1	基		1																		
6	入口表示灯(片面) LED□320	1	基									1											
7																							
8																							
9																							
10																							
11																							
12																							
13																							
14																							
15																							
16																							
17																							
18																							
19																							
20																							
21																							
22																							
23																							
24																							
25																							
26																							
27																							
28																							
29																							
30																							

数 量 計 算 書

（土木工事）

数　量　総　括　表　(1)

費　目	工　種	種　　別	規　　格	細　別	単位	数　量	備　考
	土工	盛土	路床盛土 2.5m未満		m^3	4	
		床掘	土砂　小規模		m^3	66	
		埋戻(発生土)	最大埋戻幅1m 未満　土砂		m^3	32	
		埋戻（保護砂）	最大埋戻幅1m未満 土砂		m^3	23	
		残土処理	（発生土）		m^3	29	
		基面整正			m^2	3	
		埋設シート	W=150,2倍		m	247	
	配管工	波付硬質合成樹脂管	FEP30		m	238	
		波付硬質合成樹脂管	FEP50		m	9	
	配管附属品	ベルマウス	FEP30用		個	6	
		ベルマウス	FEP50用		個	1	
	基礎設置工	入口表示灯基礎(西側)			基	1	
		入口表示灯基礎(東側)			基	1	
	ハンドホール設置工	ハンドホール設置	H1-6(R2K-60)		基	3	

数　量　総　括　表　(2)

費　目	工　種	種　　別	規　　格	細　別	単位	数　量	備　考
	擁壁工	土留め壁	平均高		m	0.66	
		(1式)					
		コンクリート	σck=18N/mm2以上		m3	0.15	
		型枠	小型構造物		m2	0.86	
		基礎砕石	t=150 RC-40		m2	0.29	
	舗装工	駐車場舗装工2					
		(1式)					
		表層	t=40 再生密粒度As(13)		㎡	36	
		上層路盤	t=80再生粒度調整砕石 RM-30		㎡	36	
		下層路盤	t=100 再生砕石 RC-30		㎡	36	
		ｲﾝﾀｰﾛｯｷﾝｸﾞﾌﾞﾛｯｸ					
		(1式)					
		表層	平板ブロック(再利用)	t=80 敷砂 t=30	㎡	12	
		透水シート	t=1mm		㎡	12	
		路盤工	t=150 再生砕石RC-30		㎡	9	
		フィルター層	t=100クッション砂		㎡	9	
		ｲﾝﾀｰﾛｯｷﾝｸﾞﾌﾞﾛｯｸ					
		(1式)					
		表層	レンガブロック(再利用)	t=43 敷砂 t=30	㎡	9	
		透水シート	t=1mm		㎡	9	
		路盤工	t=100 再生砕石 RC-30		㎡	6	

数　量　総　括　表　(3)

費　目	工　種	種　　別	規　　格	細　別	単位	数　量	備　考
	復旧工	歩車道境界ブロック(再利用)	A種 両面R　標準		m	0.9	
		歩車道境界ブロック(再利用)	A種　片面R　標準		m	0.4	
		既設花壇ブロック再利用			m	0.4	
		11-1号縁石	A種　片面R　標準		m	1.4	
	撤去工	コンクリート	無筋構造物		m^3	0.4	
		舗装版切断	As,t=40		m	164	
		舗装版撤去	As,t=40		m^2	36	
		殻運搬処分	Co,無筋		m^3	0.4	0.94t
			As		m^3	1.4	3.2t
	植栽工	仮植・復旧	低木	H=0.5m	本	18	
		移植	中木	H＝1.5m	本	1	
		伐採	中木	H=2.0m	本	1	
			低木	H=0.5m	本	6	

土工集計表（総集計）

品　　名	規 格	単位	計		土工集計表 （基礎工）	土工集計表 （管路工1）	土工集計表 （HH工）	擁壁工		
盛土	路床盛土 2.5m未満	m³	3.5		3.50					
床掘	土砂　小規模	m³	65.8		4.50	51.83	8.61	0.90		
埋戻(発生土)	最大埋戻幅1m 未満　土砂	m³	32.0		2.60	21.75	6.99	0.70		
埋戻（保護砂）	最大埋戻幅1m未満 土砂	m³	23.4			20.85	2.55			
残土処理	（発生土）	m³	28.6			27.61	0.84	0.10		
基面整正		m²	2.9				2.55	0.30		

土工集計表（基礎工）

品　　名	規 格	単位	計		入口表示灯		入口表示灯			
					西側		こども広場			
				(数量)	1		1			
				1基当たり	3.00		1.50			
床掘	土砂　小規模	m^3	4.50	計	3.00		1.50			
				1基当たり	1.90		0.70			
埋戻(発生土)	最大埋戻幅1m 未満　土砂	m^3	2.60	計	1.90		0.70			
				1基当たり	2.50		1.00			
盛土	路床盛土 2.5m未満	m^3	3.50	計	2.50		1.00			

土工集計表（管路工）

品　　名	規 格	単位	計		土工 1	土工 2	土工 3	土工 4	土工 5	
				(m数)	122.3	19.3	82.0	14.1	8.9	
				10m当たり	10.00	10.00	10.00	10.00	10.00	
埋設シート	W=150,2倍	m	246.60	計	122.30	19.30	82.00	14.10	8.90	
				10m当たり	1.72	2.82	2.51	2.16	1.93	
床掘	土砂 小規模　無し	m^3	51.83	計	21.04	5.44	20.58	3.05	1.72	
				10m当たり	0.88	0.88	0.88	0.88	0.93	
埋戻（発生土）	最大埋戻幅1m未満 土砂	m^3	21.75	計	10.76	1.70	7.22	1.24	0.83	
				10m当たり	0.84	0.84	0.84	0.84	1.00	
埋戻（保護砂）	最大埋戻幅1m未満 土砂	m^3	20.85	計	10.27	1.62	6.89	1.18	0.89	
				10m当たり	0.74	1.84	1.53	1.18	0.90	
残土処理	（発生土）	m^3	27.61	計	9.05	3.55	12.55	1.66	0.80	

集計表（計画）

品　　名	規 格	単位	計	数量内訳					
				NO.1	NO.2	NO.3	NO.4	NO.5	NO.6
＜土工＞									
配管土工-1	W=440,H=390	m	122.3	122.3					
配管土工-2	W=440,H=640	m	19.3	19.3					
配管土工-3	W=440,H=570	m	82.0	82.0					
配管土工-4	W=440,H=490	m	14.1	14.1					
配管土工-5	W=457,H=407	m	8.9	8.9					
＜配管工＞									
波付硬質合成樹脂管	FEP30	m	237.7		237.7				
波付硬質合成樹脂管	FEP50	m	8.9		8.9				
＜配管付属品＞									
ベルマウス	FEP30用	個	6		6				
ベルマウス	FEP50用	個	1		1				
＜基礎設置工＞									
入口表示灯基礎(西側)		基	1		1				
入口表示灯基礎(東側)		基	1		1				
＜ハンドホール設置工＞									
ハンドホール設置	H1-6(R2K-60)	基	3		3				

土工集計表（HH工）

品　　名	規 格	単位	計		HH					
					H1-6					
				(数量)	3					
				1基当たり	2.87					
床掘	土砂 小規模 無し	m^3	8.61	計	8.61					
				1基当たり	2.33					
埋戻(発生土)	最大埋戻幅1m未満　土砂　有り	m^3	6.99	計	6.99					
				1基当たり	0.28					
残土処理	(発生土)	m^3	0.84	計	0.84					
				1基当たり	0.85					
基礎砕石	RC-40t=100	m^2	2.55	計	2.55					
				1基当たり	0.85					
基面整正		m^2	2.55	計	2.55					

		区　間		1	2	3	4	5	6
		距離(m)							
	種　別　　規　格	計	単位						
1	＜土工＞								
2	配管土工-1 W=440,H=390	122.3	m	3.8	-0.3 10.6	-0.6 47.8	-0.3 2.1	-0.3 59.5	
3	配管土工-2 W=440,H=640	19.3	m	-0.3 19.6					
4	配管土工-3 W=440,H=570	82.0	m	27.5	-0.3 54.8				
5	配管土工-4 W=440,H=490	14.1	m	-0.3 14.4					
6	配管土工-5 W=457,H=407	8.9	m	-0.3 9.2					
7									
8									
9									
10									
11									
12									
13									
14									
15									
16									
17									
18									
19									
20									
21									
22									
23									
24									
25									
26									
27									
28									
29									
30									

		区　間		1	2	3	4	5	6
				入口表示灯(既設) ～ HH(新設1)	HH(新設1) ～ 入口表示灯(両面)	HH(新設1) ～ HH(新設2)	HH(新設2) ～ HH12	HH18 ～ HH(新設3)	HH(新設3) ～ 入口表示灯(片面)
		距離(m)		41.9	9.2	47.8	74.4	16.5	59.5
	種　別　　規　格	計	単位						
1	＜配管工＞								
2	波付硬質合成樹脂管 FEP30	237.7	m	-0.3 41.9		-0.6 47.8	-0.6 74.4	-0.6 16.5	-0.3 59.5
3	波付硬質合成樹脂管 FEP50	8.9	m		-0.3 9.2				
4	＜配管付属品＞								
5	ベルマウス FEP30用	6	個	1		2	1	1	1
6	ベルマウス FEP50用	1	個		1				
7	＜基礎設置工＞								
8	入口表示灯基礎(西側)	1	基		1				
9	入口表示灯基礎(東側)	1	基						1
10	＜ハンドホール設置工＞								
11	ハンドホール設置 H1-6(R2K-60)	3	基	1		1		1	
12									
13									
14									
15									
16									
17									
18									
19									
20									
21									
22									
23									
24									
25									
26									
27									
28									
29									
30									

数　量　明　細　表　(1)

費　目	工　種	種　　別	規　　格	細　別	単位	数　量	備　考
	基礎設置工	入口表示灯基礎	□850×600	１基当たり			
	西側						
		床掘	土砂　小規模		㎥	3.0	
		埋戻(発生土)	最大埋戻幅1m 未満 土砂		㎥	1.9	
		盛土	路床盛土 2.5m未満		㎥	2.5	
		コンクリート	σck=18N/mm2		㎥	0.43	
		コンクリート	σck=18N/mm2		㎥	0.22	
		型枠	小型構造物		㎡	3.24	
		基礎砕石	RC-40t=100		㎡	0.62	
		基面整正			㎡	0.62	
		鉄筋	D10 SD295 0.560kg/m		kg	15.25	
		アンカーボルト	M12-100		本	4	

工　種	土工		土　積　計　算　書													備考
測　点 基準点間距離20.0m	点間距離	平均 距離	床掘			埋戻(発生土)			盛土							
			断面積	平　均	数　量	断面積	平　均	数　量	断面積	平　均	数　量	断面積	平　均	数　量		
									0.0							
	1.930	1.930	1.2			1.2			0.7	0.35	0.7					
	0.500	0.500	1.2	1.20	0.6	0.4	0.80	0.4	0.7	0.70	0.4					
A	0.850	0.850	1.2	1.20	1.0	0.4	0.40	0.3	0.7	0.70	0.6					
	0.500	0.500	1.2	1.20	0.6	1.2	0.80	0.4	0.7	0.70	0.4					
	1.260	1.260	0.0	0.60	0.8	0.0	0.60	0.8	0.0	0.35	0.4					
合　計	5.040	5.040			3.0			1.9			2.5					

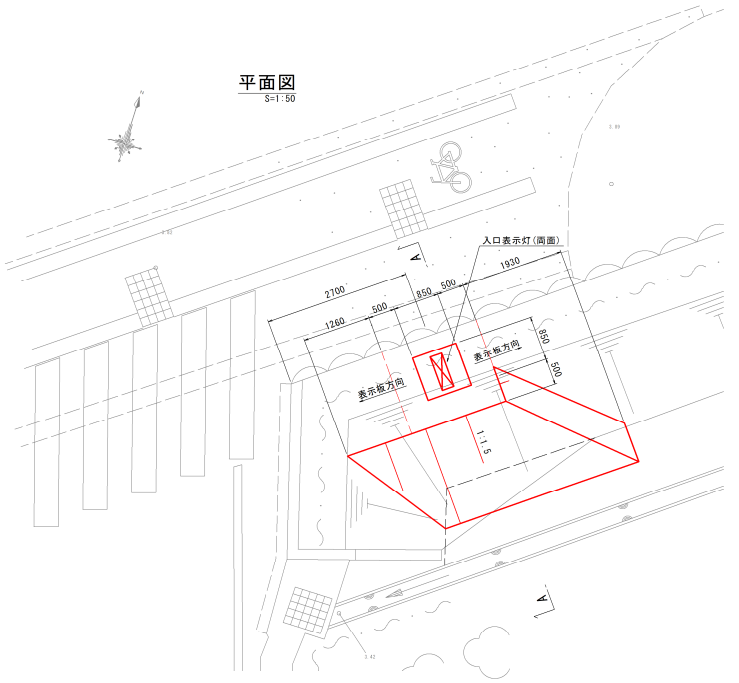

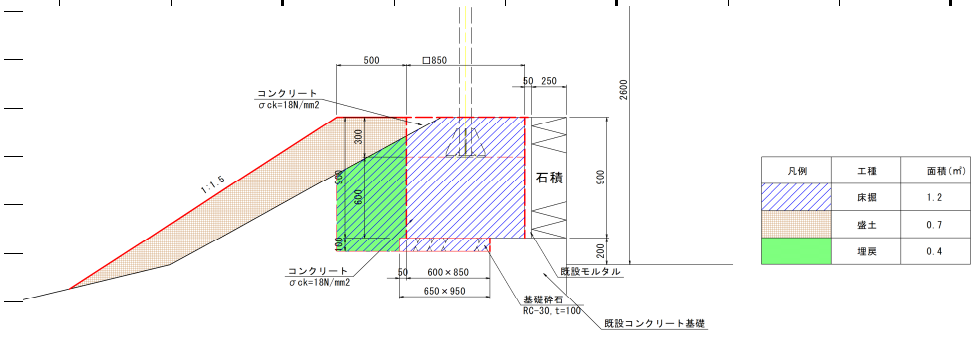

基礎コン前後の埋戻面積は床掘面積を参照する。

基　礎　工　計　算　書

入口表示灯(西側)

基礎詳細図

□850×600

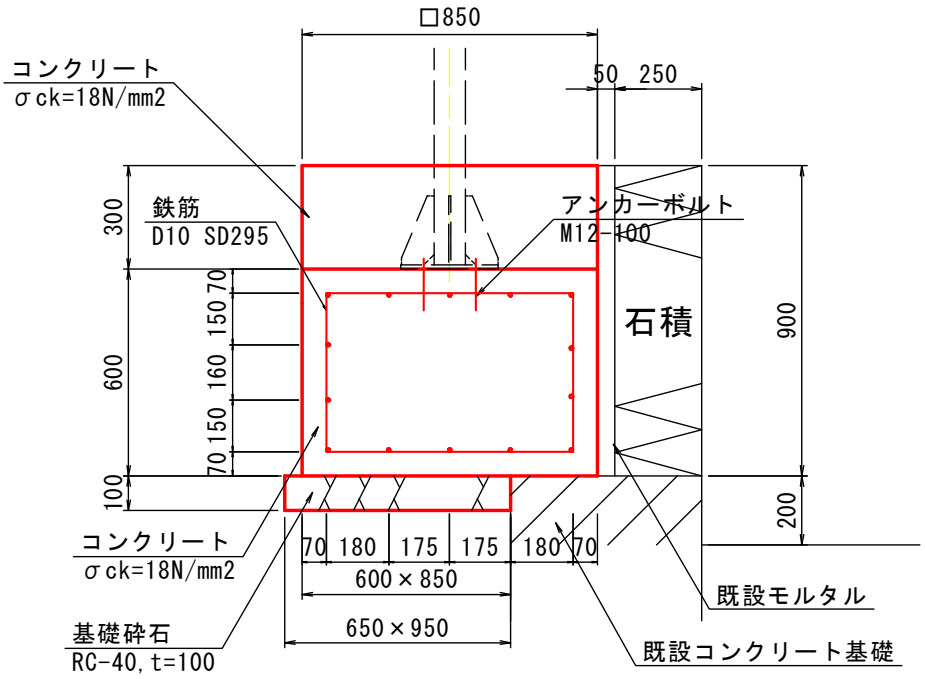

名　　称	算　　式	数　量	備　考
コンクリート σck=18N/mm2	V1 = 0.85 × 0.85 × 0.6 =	0.43 ㎥	
コンクリート σck=18N/mm2	V2 = 0.85 × 0.85 × 0.3 =	0.22 ㎥	
型　　枠 小型構造物	A3 = 0.90 × 0.90 × 3 =	3.24 ㎡	
基礎砕石 RC-40t=100	A1 = 0.65 × 0.95 =	0.62 ㎡	
基面整正	A2 = 0.65 × 0.95 =	0.62 ㎡	
鉄　　筋 D10 SD295 0.560kg/m	=(0.71 × 28 + 0.46 × 16) × 0.56 =	15.25 kg	
アンカーボルト M12-100		4 本	

数　量　明　細　表　(2)

費　目	工　種	種　　別	規　　格	細　別	単位	数　量	備　考
	基礎設置工	入口表示灯基礎	□850×500	１基当たり			
	東側						
		床掘	土砂　小規模		㎥	1.5	
		埋戻(発生土)	最大埋戻幅1m 未満 土砂		㎥	0.7	
		盛土	路床盛土 2.5m未満		㎥	1.0	
		コンクリート	σck=18N/mm2		㎥	0.43	
		コンクリート	σck=18N/mm2		㎥	0.22	
		型枠	小型構造物		㎡	2.89	
		基礎砕石	RC-40t=100		㎡	0.62	
		基面整正			㎡	0.62	
		鉄筋	D10 SD295 0.560kg/m		kg	15.25	
		アンカーボルト	M12-100		本	4	

工　種	土工		土　積　計　算　書													
測　点 基準点間距離20.0m	点間距離	平均 距離	床掘			埋戻(発生土)			盛土						備考
			断面積	平　均	数　量	断面積	平　均	数　量	断面積	平　均	数　量	断面積	平　均	数　量	
A			1.1			0.3			0.5						
	0.850	0.850	1.1	1.10	0.9	0.3	0.30	0.3	0.5	0.50	0.4				
	0.500	0.500	1.1	1.10	0.6	1.1	0.70	0.4	0.5	0.50	0.3				
	1.130	1.130							0.0	0.25	0.3				
合　計	2.480	2.480			1.5			0.7			1.0				

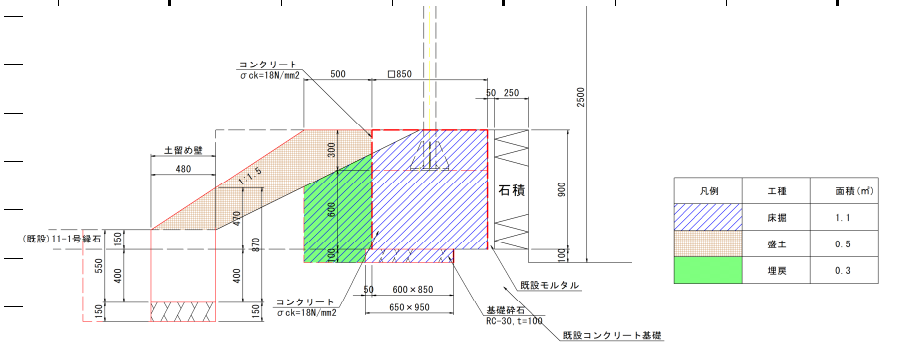

基礎コン前後の埋戻面積は床掘面積を参照する。

基　礎　工　計　算　書

入口表示灯(東側)

基礎詳細図

□850×500

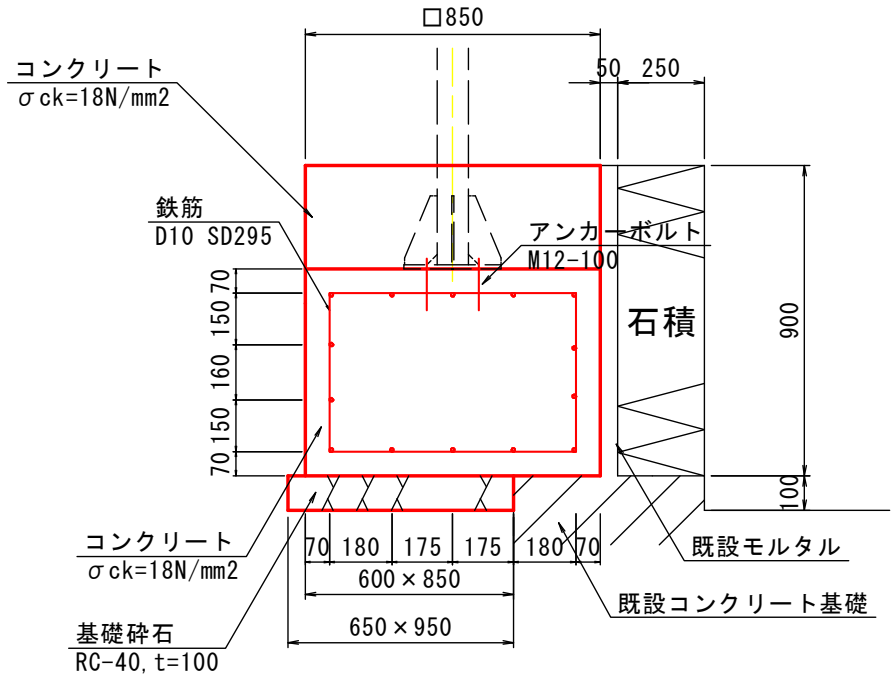

名　　称	算　　式	数　量	備　考
コンクリート σck=18N/mm2	V1 = 0.85 × 0.85 × 0.60 =	0.43 ㎥	
コンクリート σck=18N/mm2	V2 = 0.85 × 0.85 × 0.30 =	0.22 ㎥	
型　　枠 小型構造物	A3 = 0.85 × 0.85 × 2 =	2.89 ㎡	
基礎砕石 RC-40t=100	A1 = 0.65 × 0.95 =	0.62 ㎡	
基面整正	A2 = 0.65 × 0.95 =	0.62 ㎡	
鉄　　筋 D10 SD295 0.560kg/m	=(0.71 × 28 + 0.46 × 16) × 0.56 =	15.25 kg	
アンカーボルト M12-100		4 本	

数　量　明　細　表　(3)

費　目	工　種	種　　別	規　　格	細　別	単位	数　量	備　考
	ハンドホール設置工	ハンドホール設置	新設	１基当たり			
		ハンドホール	H1-6 600×600×600		基	1	
		基礎砕石	RC-40 t=100		㎥	0.85	

ハンドホール工計算書

1基当り

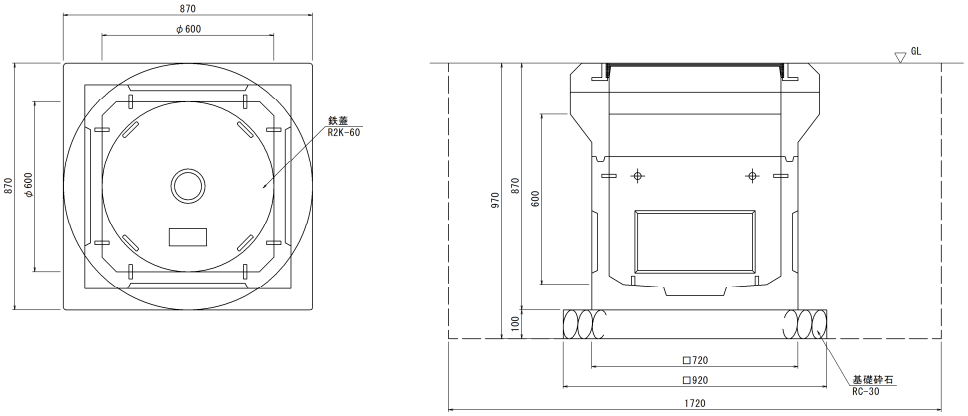

ハンドホール詳細図

H1-6(鉄蓋)

名　　称	算　　式	数　量	備　考
ハンドホール	H1-6　600×600×600	1 基	
床　掘 土砂 小規模 無し	V1 = 1.72 × 1.72 × 0.97 =	2.87 m^3	
埋戻(発生土) 最大埋戻幅1m未満　土砂　有り	V2 = 2.87 −(0.85 × 0.10 ＋ 0.72 × 0.72 × 0.87) =	2.33 m^3	
残土処理 (発生土)	V3 = 2.87 − 2.33 × 1/0.9 =	0.28 m^3	
基礎砕石 RC-40t=100	A1 = 0.92 × 0.92 =	0.85 m^2	
基面整正	A2 = 0.92 × 0.92 =	0.85 m^2	

管 路 土 工 計 算 書 (1)

10m当たり

配管土工-1

W=440, H=390

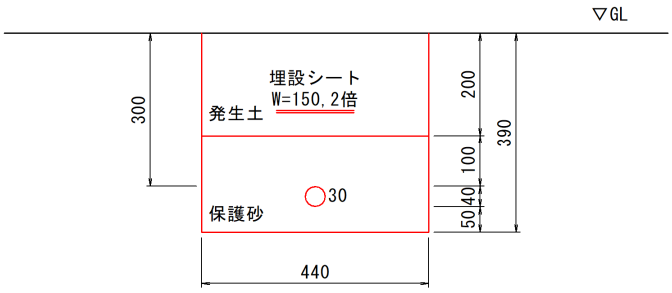

土工-1

FEP30×1本

名　　称	算　　式	数　量	備　考
埋設シート W=150, 2倍	10.0	10.00 m	
床　掘 土砂 小規模 無し	V1 = 0.44 × 0.39 × 10.00 =	1.72 m^3	
埋戻（発生土） 最大埋戻幅1m未満 土砂	V2 = 0.44 × 0.20 × 10.00 =	0.88 m^3	
埋戻（保護砂） 最大埋戻幅1m未満 土砂	V3 = 1.72 − 0.88 =	0.84 m^3	
残土処理 （発生土）	V4 = 1.72 − 0.88 × 1/0.9 =	0.74 m^3	

管 路 土 工 計 算 書 (2)

10m当たり

配管土工-2

W=440, H=640

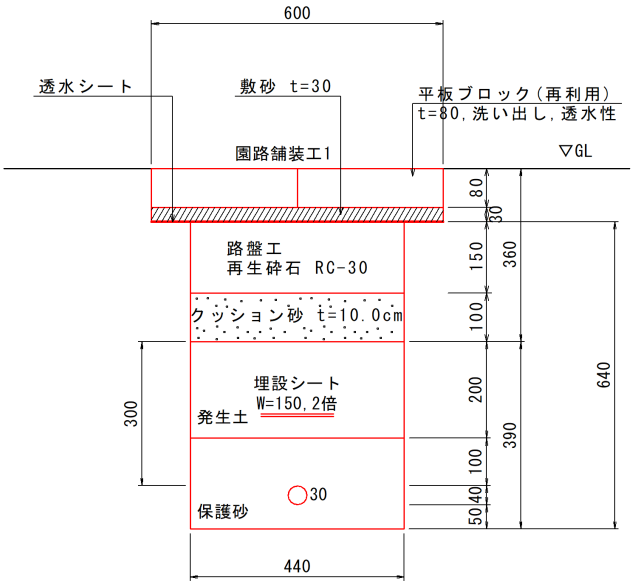

土工-2

FEP30×1本

名　　称	算　　式	数　量	備　考
埋設シート W=150, 2倍	10.0	10.00 m	
床掘 土砂 小規模	V1 = 0.44 × 0.64 × 10.00 =	2.82 m^3	
埋戻（発生土） 最大埋戻幅1m未満 土砂	V2 = 0.44 × 0.20 × 10.00 =	0.88 m^3	
埋戻（保護砂） 最大埋戻幅1m未満 土砂	V3 = 0.44 × 0.19 × 10.00 =	0.84 m^3	
残土処理 （発生土）	V4 = 2.82 - 0.88 × 1/0.9 =	1.84 m^3	
平板ブロック(再利用) t=80 敷砂 t=30	A1 = 0.60 × 10.00 =	6.00 m^2	
透水シート t=1mm	A2= 0.60 × 10.00 =	6.00 m^2	
路盤工 t=150 再生砕石RC-30	A3 = 0.44 × 10.00 =	4.40 m^2	
フィルター層 t=100クッション砂	A4 = 0.44 × 10.00 =	4.40 m^2	

管 路 土 工 計 算 書 (3-1)

10m当たり

配管土工-3

W=440,H=570

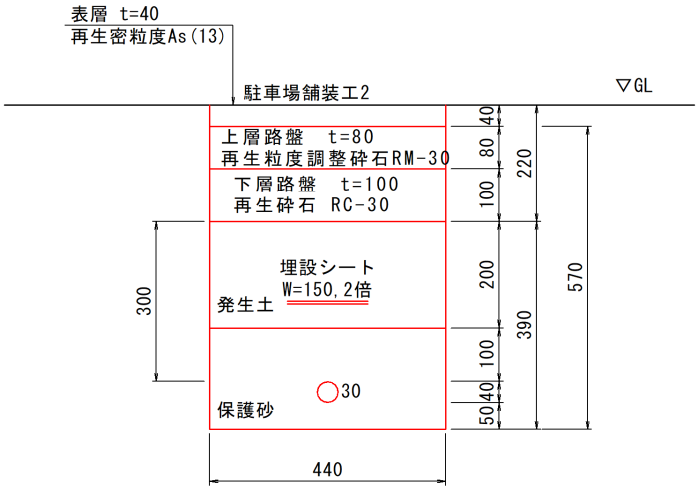

土工-3

FEP30×1本

名　　称	算　　式	数　量	備　考
埋設シート W=150,2倍	10.0	10.00 m	
床掘 土砂 小規模	V1 = 0.44 × 0.57 × 10.00 =	2.51 m^3	
埋戻（発生土） 最大埋戻幅1m未満 土砂	V4 = 0.44 × 0.20 × 10.00 =	0.88 m^3	
埋戻（保護砂） 最大埋戻幅1m未満 土砂	V5 = 0.44 × 0.19 × 10.00 =	0.84 m^3	
残土処理 （発生土）	V6 = 2.51 - 0.88 × 1/0.9 =	1.53 m^3	
表層 t=40 再生密粒度As(13)	A1 = 0.44 × 10.00 =	4.40 m2	
上層路盤 t=80再生粒度調整砕石RM-30	A2 = 0.44 × 10.00 =	4.40 m2	
下層路盤 t=100 再生砕石 RC-30	A3 = 0.44 × 10.00 =	4.40 m2	

管 路 土 工 計 算 書 (3-2)

10m当たり

配管土工-3

W=440, H=570

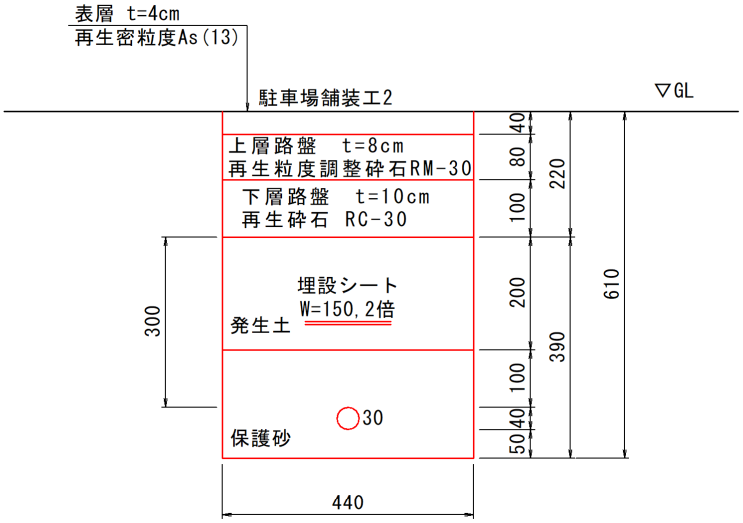

土工-3

FEP30×1本

名　　称	算　　式	数　量	備　考
舗 装 版 切 断 As 舗 装 版 t=40	L= 10.0 × 2.00	20.0 m	
舗 装 版 撤 去 As 舗 装 版 t=40	A5= 0.44 × 10.00	4.4 ㎡	

管 路 土 工 計 算 書 (4)

10m当たり

配管土工-4

W=440, H=490

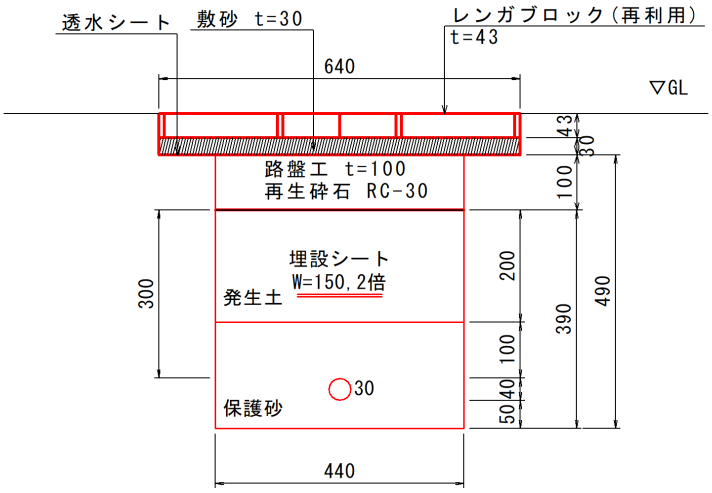

土工-4

FEP30×1本

名　　称	算　　式	数　量	備　考
埋設シート W=150, 2倍	10.0	10.0 m	
床掘 土砂 小規模	V1 = 0.44 × 0.49 × 10.00 =	2.16 m^3	
埋戻（発生土） 最大埋戻幅1m未満 土砂	V2 = 0.44 × 0.20 × 10.00 =	0.88 m^3	
埋戻（保護砂） 最大埋戻幅1m未満 土砂	V3 = 0.44 × 0.19 × 10.00 =	0.84 m^3	
残土処理 （発生土）	V4 = 2.16 - 0.88 × 1/0.9 =	1.18 m^3	
レンガブロック(再利用) t=43 敷砂t=30	A1 = 0.64 × 10.00 =	6.40 m^2	
透水シート t=1mm	A2 = 0.64 × 10.00 =	6.40 m^2	
路盤工 t=100 再生砕石 RC-30	A3 = 0.44 × 10.00 =	4.40 m^2	

管 路 土 工 計 算 書 (5)

10m当たり

配管土工-5

W=457,H=407

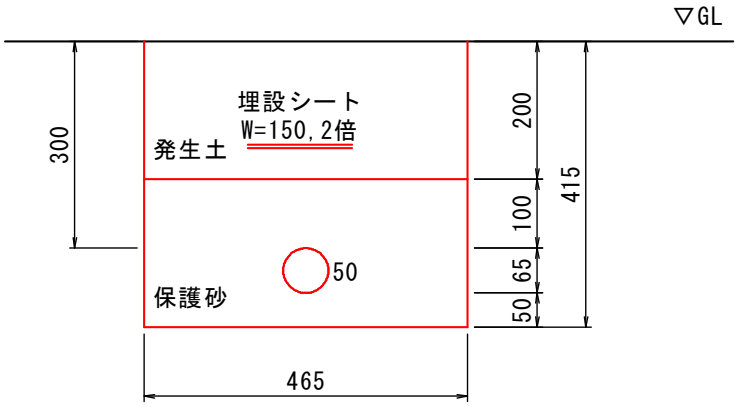

土工-5

FEP50×1本

名　　称	算　　式	数　量	備　考
埋設シート W=150,2倍		10.0 m	
床　掘 土砂 小規模 無し	V1 = 0.465 × 0.415 × 10.00 =	1.93 m^3	
埋戻（発生土） 最大埋戻幅1m未満 土砂 有り	V2 = 0.465 × 0.20 × 10.00 =	0.93 m^3	
埋戻（保護砂） 最大埋戻幅1m未満 土砂 有り	V3 = 1.93 − 0.93 =	1.00 m^3	
残土処理 （発生土）	V4 = 1.93 − 0.93 × 1/0.9 =	0.90 m^3	

工　種	擁壁工				
種別・細別・規格	記号	計　　算　　式	単位	小　計	合　計
場所打擁壁工(小型)					
土留め壁					
延長		入口表示灯(片面)東側より	m		0.48
擁壁平均高さ		1/2×(0.55+0.77)	m	0.66	
【1式当り】					
コンクリート σck=18N/mm2以上		1/2×1/2×((0.20+0.365)×0.55+(0.20+0.461)×0.87×0.48)	m3	0.15	
型枠　小型構造物		1/2×(0.55+0.87)×(1.00+1.044)×0.48	m2	0.70	
		1/2×(0.20+0.365)×0.55	m2	0.16	
		合計	m2	0.86	
基礎砕石　t=150 RC-40		1/2×(0.565+0.661)×0.48	m2	0.29	
基面整正		1/2×(0.565+0.661)×0.48	m2	0.3	
床掘　土砂　小規模		0.9×0.98	m3	0.9	
埋戻(発生土) 最大埋戻幅1m未満 土砂		0.6×0.48+0.9*0.50	m3	0.7	
残土処理		0.9-0.7×1/0.9	m3	0.1	

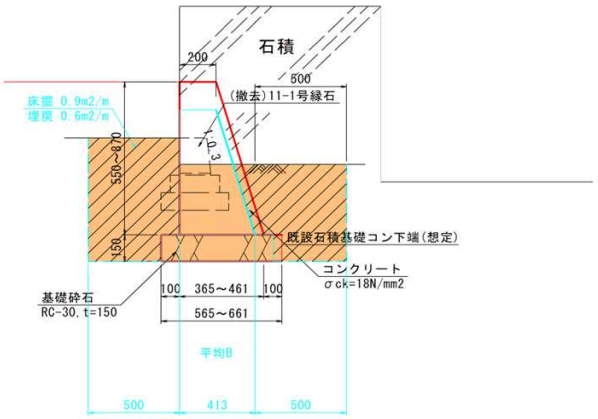

工　種	舗装工				
種別・細別・規格	記号	計　　算　　式	単位	小　計	合　計
駐車場舗装工2					
表層		4.4×82.0/10.0	㎡		36.1
t=40 再生密粒度As(13)					
上層路盤		4.4×82.0/10.0	㎡		36.1
t=80再生粒度調整砕石RM-30					
下層路盤		4.4×82.0/10.0	㎡		36.1
t=100 再生砕石 RC-30					
ｲﾝﾀｰﾛｯｷﾝｸﾞﾌﾞﾛｯｸ					
表層		6.0×19.3/10.0	㎡		11.6
平板ブロック(再利用)					
t=80 敷砂t=30					
透水シート		6.0×19.3/10.0	㎡		11.6
路盤工		4.4×19.3/10.0	㎡		8.5
t=150 再生砕石RC-30					
フィルター層		4.4×19.3/10.0	㎡		8.5
t=100クッション砂					
ｲﾝﾀｰﾛｯｷﾝｸﾞﾌﾞﾛｯｸ		6.4×14.1/10.0	㎡		9.0
表層					
レンガブロック(再利用)					
t=43 敷砂t=30					
透水シート		6.4×14.1/10.0	㎡		9.0
路盤工		4.4×14.1/10.0	㎡		6.2
t=100 再生砕石 RC-30					

工　種	復旧工				
種別・細別・規格	記号	計　　算　　式	単位	小　計	合　計
歩車道境界ブロック(再利用) A種 両面R　標準		0.44+0.44	m		0.88
【10.0m当り】					
歩車道境界ブロック(再利用)		単位数量計算書より	m	10	
基礎砕石　RC-40t=100		〃	m²	2.9	
基面整正		〃	m²	2.9	
敷モルタル　t=20　配合比1:3		〃	m²	7.6	
歩車道境界ブロック(再利用) A種　片面R　標準		0.44	m		0.44
【10.0m当り】					
歩車道境界ブロック(再利用)		単位数量計算書より	m	10.0	
基礎砕石　RC-40t=100		〃	m²	2.7	
基面整正		〃	m²	2.7	
敷モルタル　t=20　配合比1:3		〃	m²	6.8	
既設花壇ブロック再利用		0.44	m		0.44
【10.0m当り】					
既設花壇ブロック再利用　90×120		単位数量計算書より	m	20.0	
コンクリート　σck=18N/mm²以上		〃	m³	0.24	
型枠　小型構造物		〃	m²	4.0	
さし筋　D13 SD345　L=320		〃	本	25.0	
基礎砕石　RC-40t=100		〃	m²	2.2	
基面整正		〃	m²	2.2	
11-1号縁石　A種　片面R　標準		0.44+0.44+0.50	m		1.4
【10.0m当り】					
縁石(再利用)		単位数量計算書より	m	10.0	
基礎砕石　t=100 RC-40		〃	m²	3.7	
コンクリート　σck=18N/mm²以上		〃	m³	0.3	
敷モルタル　t=10　配合比1:3		〃	m³	1.7	

工　種	撤去工				
種別・細別・規格	記号	計　　算　　式	単位	小　計	合　計
コンクリート					
無筋構造物	花壇	0.24×0.44	m³	0.1	
	11-1縁石	0.61×0.48	m³	0.3	
		合計	m³		0.4
舗装版切断					
As,t=40	土工3	20.0×82.0/10.0	m		164.0
舗装版撤去					
As,t=40	土工3	4.4×82.0/10.0	m²		36.1
殻運搬処分					
Co,無筋			m³		0.4
		0.4×2.35	t		0.94
As		36.1×0.04	m³		1.4
		1.4×2.3	t		3.2

歩車道境界ブロックA種 両面R 標準

【復旧】歩車道境界ブロック

A種 片面R 標準

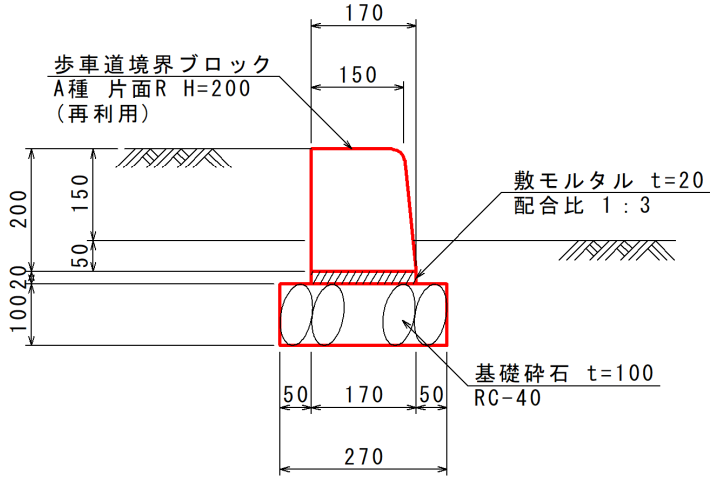

10.0mあたり

名　　称	算　　式	数　量	備　考
歩車道境界ブロック(再利用) A種 両面R 標準		10.00 m	
基 礎 砕 石 RC-40t=100	A1 = 0.29 × 10.00 =	2.90 ㎡	
基 面 整 正	A2 = 0.29 × 10.00 =	2.90 ㎡	
敷 モ ル タ ル t=20 配合比1:3	A3 = 0.19 × 10.00 =	7.60 ㎡	

歩道境界ブロックA種 片面R 標準

【復旧】歩車道境界ブロック

A種 両面R 標準

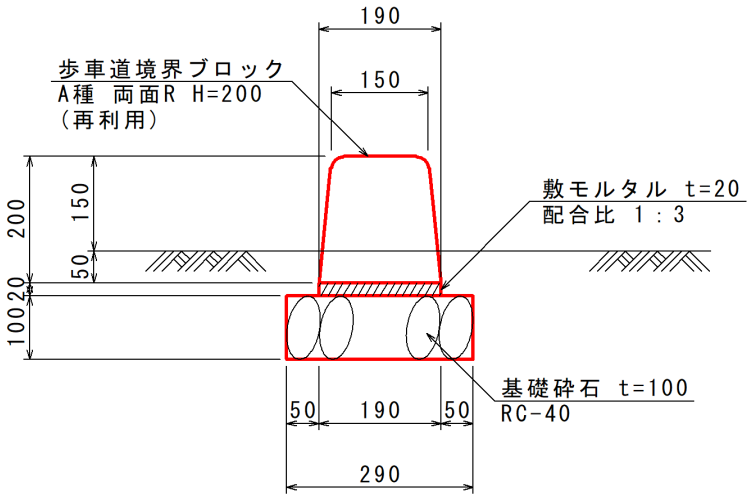

10.0m当り

名　　称	算　　式	数　量	備　考
歩車道境界ブロック(再利用) A種 片面R 標準		10.00 m	
基 礎 砕 石 RC-40t=100	A1 = 0.27 × 10.00 =	2.70 ㎡	
基 面 整 正	A2 = 0.27 × 10.00 =	2.70 ㎡	
敷 モ ル タ ル t=20 配合比1:3	A3 = 0.17 × 10.00 =	6.80 ㎡	

既設花壇ブロック　既設ブロック再利用

【復旧】既設花壇ブロック

既設ブロック再利用

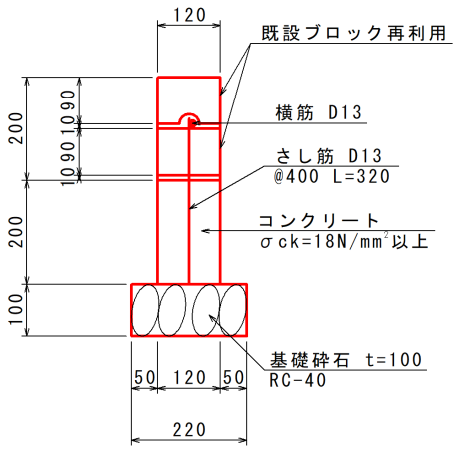

10.0m当り

名　　称	算　　式	数　量	備　考
既設花壇ブロック再利用 90×120	10.00 × 2.00	20.0 m	
コンクリート σck=18N/mm²以上	V1 = 0.12 × 0.20 × 10 =	0.24 m³	
型　枠 小型構造物	A1 = 0.20 × 2 × 10 =	4.00 m²	
さし筋 D13 SD345 L=320	10.00 ÷ 0.40 =	25.00 本	
基礎砕石 RC-40t=100	A2 = 0.22 × 10.00 =	2.20 m²	
基面整正	A3 = 0.22 × 10.00 =	2.20 m²	

11-1号縁石

【撤去・再利用】11-1号縁石

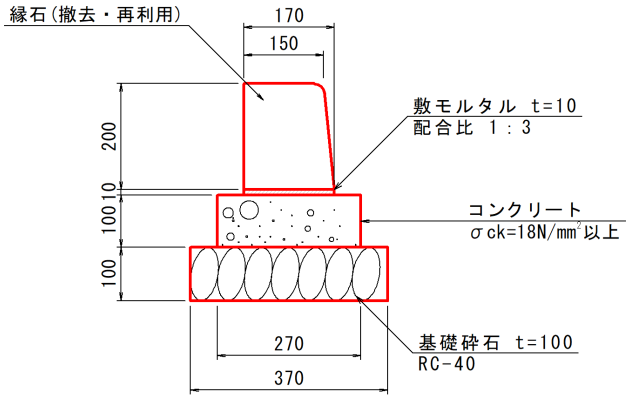

名　　称	算　　式	数　量	備　考
縁石(再利用)	10	10.00 m	
基礎砕石 t=100 RC-40	A1 = 0.37 × 10.00 =	3.70 m²	
コンクリート σck=18N/mm²以上	V1 = 0.27 × 0.10 × 10 =	0.27 m³	
敷モルタル t=10 配合比1:3	A2 = 0.17 × 10.00 =	1.70 m³	

11-1号縁石

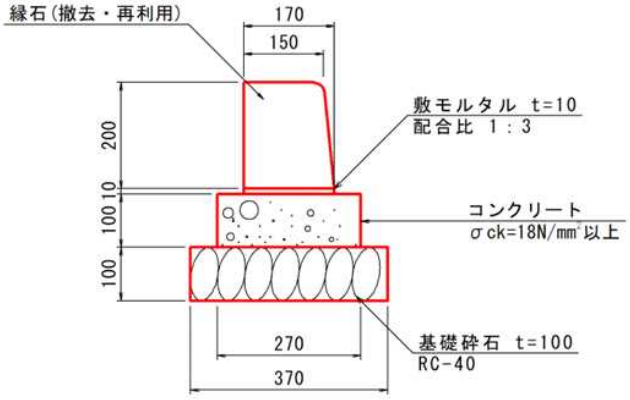

名　　称	算　　式	数　量	備　考
コンクリート 無筋	V=(1/2 ×(0.15 + 0.17)× 0.21 + 0.1 × 0.27)× 10.0 =	0.61 m³	

工　種	植栽工				
種別・細別・規格	記号	計　　算　　式	単位	小　計	合　計
植栽工					
仮植・復旧					
低木　　H=0.5m		植栽計画平面図より　　2+4+2+10	本	18	
移植					
中木　　H＝1.5m		〃	本	1	
伐採					
中木　　H=2.0m		〃	本	1	
低木　　H=0.5m		〃	本	6	